Условия акции

В стоимость купона входит:

- выезд замерщика в пределах МКАД
- оконные конструкции
- демонтаж старых окон
- установка окон и отливов (15 см)
- установка подоконника (20 см) к конструкции

Характеристика окон:

- Профиль КВЕ – Энджин (58мм)
- Фурнитура Winkhaus (Германия)
- Цвет - белый
- Стеклопакет двухкамерный (4-10-4-10-4)

Размеры пластиковых окон для панельных домов

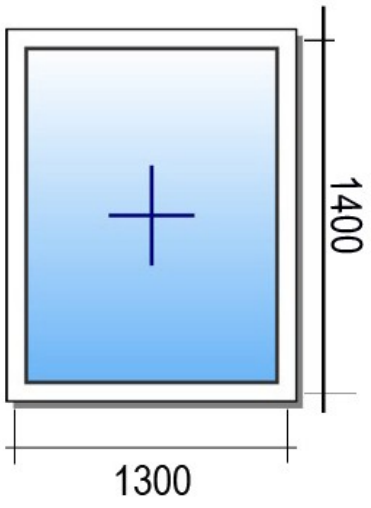

Конструкция №1 – 6250 руб. (вместо 12 500 руб.). Скидка 50%

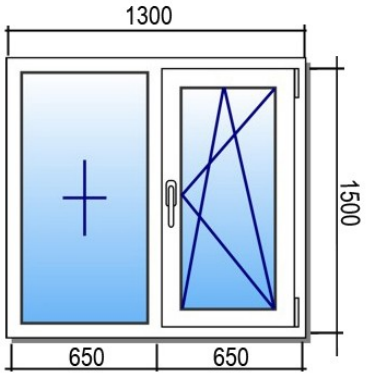

Конструкция № 2 – 9500 руб. (вместо 19 000 руб.). Скидка 50%

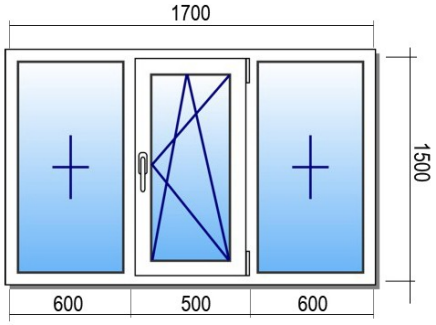

Конструкция № 3 - 10 350 руб. (вместо 20 700 руб.). Скидка 50%

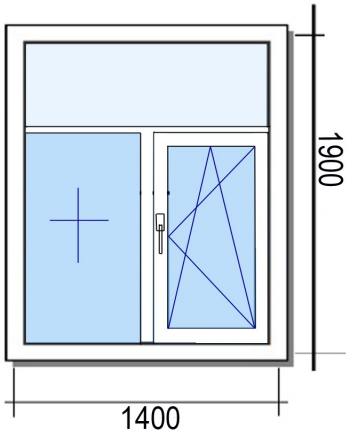

Конструкция № 4 –12 000 руб. (вместо 24 000 руб.). Скидка 50%

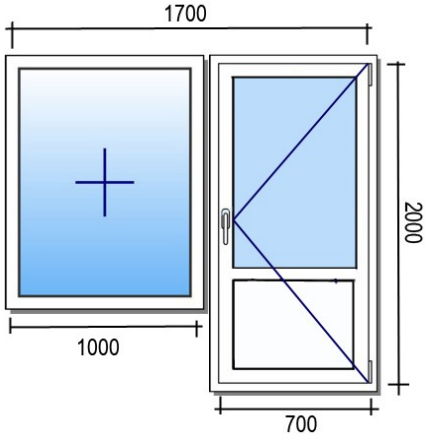

Конструкция № 5 –12 500 руб.(вместо 25 000 руб). Скидка 50%

Вся продукция компании **Oknasid** **проходит тестирование в отделе технического контроля**. На все комплектующие предоставляется гарантия, закрепленная зарубежными партнерами:

- Профиль КВЕ Энджин (58мм) –42 года
- Фурнитура Winkhaus (Германия) – 10 лет
- Двухкамерный стеклопакет (4-10-4-10-4) – 15 лет

- Гарантия на все комплектующие — 5 лет, на профиль — 30 лет.

🕐 Гарантия на монтаж — 3 года.

Если размеры ваших окон отличаются от указанных в большую сторону не более чем на 10% от общей площади, стоимость заказа не меняется.

Срок изготовления оконных конструкций 5-7 рабочих дней, от даты заключения договора и предоплаты.

Получить консультацию наших специалистов и оформить заявку на замер вы можете по тел. **8 (985)-319-94-74, 8 (985)-211-39-57.**